WIDOK Z GÓRY

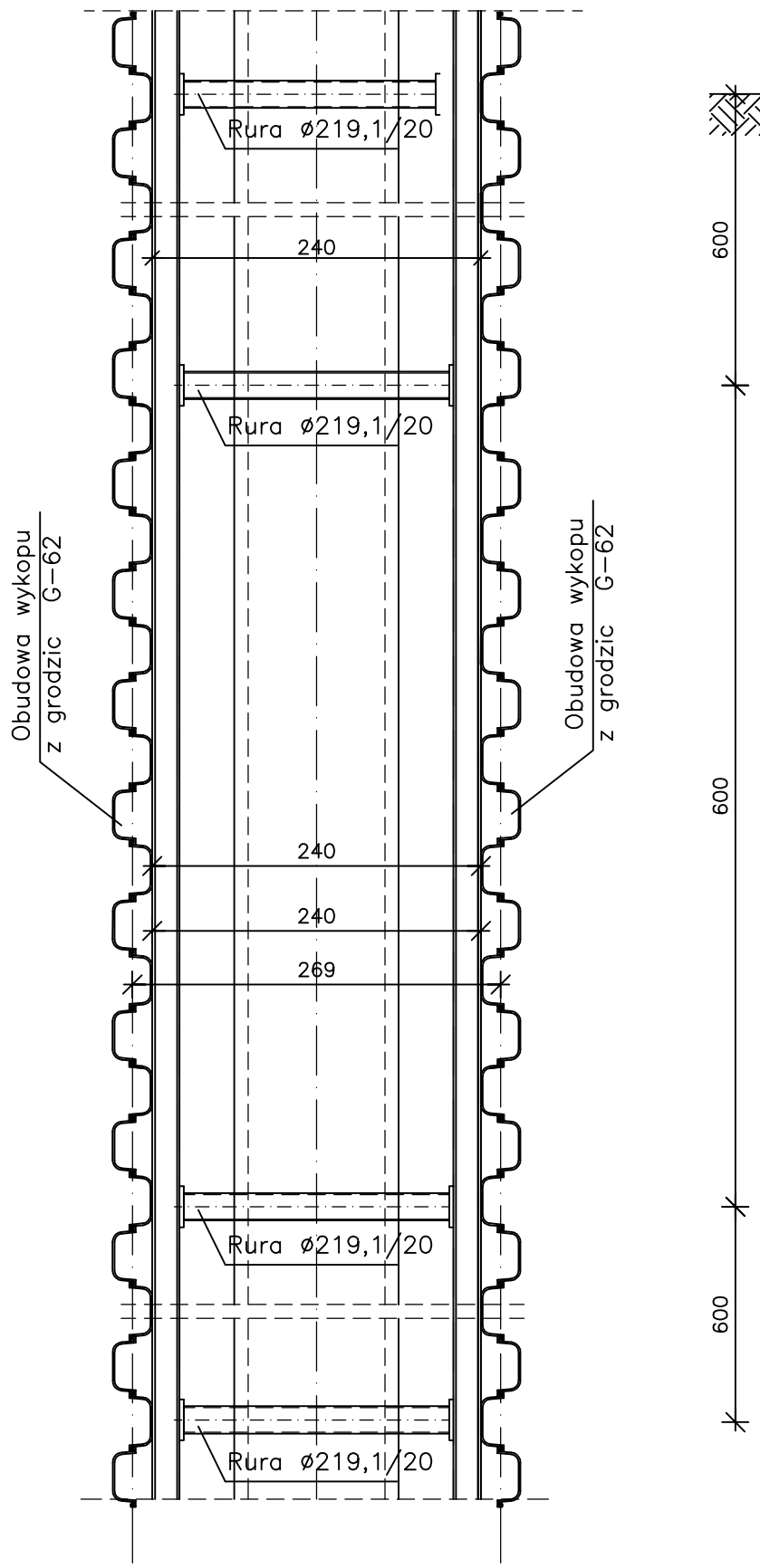

PRZEKRÓJ POPRZECZNY

Przed zabijaniem grodzic G-62 obniżyć istniejący teren o 60 cm Po wykonaniu k.d. ukształtować do stanu wyjściowego

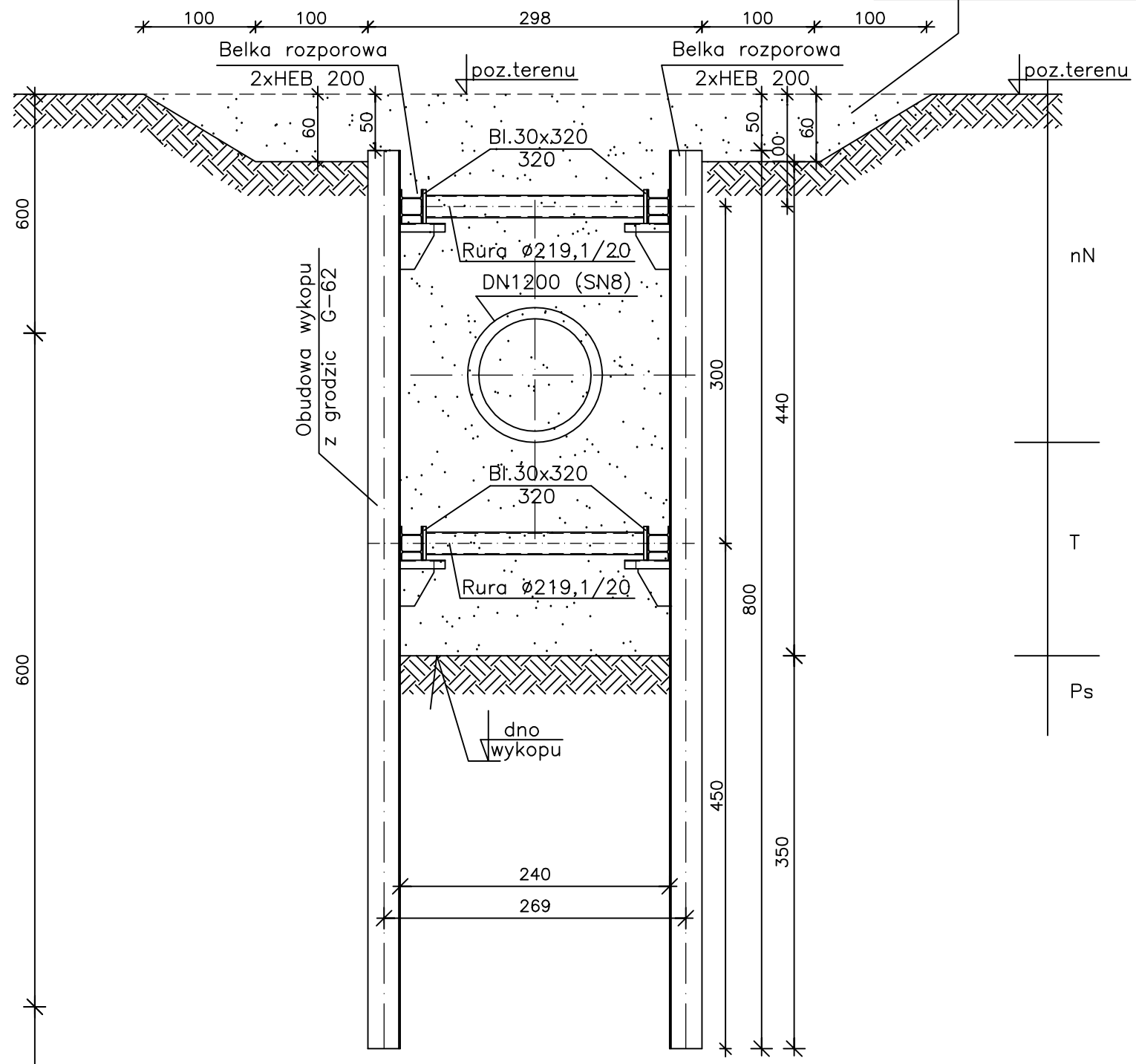

Długość wykopu 82 mb.

Obudowa wykopu z grodzic G-62
L=8,0m z dwona wyporami.
Obudowa wykopu pozostawić na stałe.

Przed rozpoczęciem wykonywania obudowy wykopu zlokalizować i zabezpieczyć wszystkie istniejące urządzenia podziemne (w porozumieniu z właścicielami ww urządzeń)

NEW-EKO OLSZTYN
BIURO PROJEKTÓW Sp. z o.o.
10-542 OLSZTYN, UL.DĄBROWSZCZAKÓW 39

Stadium	PROJEKT BUDOWLANY		Nr zlec.	30/15
Treść	PRZEBUDOWA GŁÓWNYCH KOLEKTORÓW DESZCZOWYCH W MRĄGOWIE		Nr umowy	.
Obiekt	Obudowa wykopu z grodzic G-62 h=8,0m z pozostawieniem na stałe		Skala	1:50
			Data	02.05.2016
		Nr uprawnień	Podpis	Nr rys.
Autor	mgr inż.Czesław Hryniewicz	20/90/01		K-22
Oprac				
Sprawdził	mgr inż. Wiktor Łożyński	42/79/0L		